Montagehinweise Gartentor 2-flügelig

Breite 3000 mm (4000 mm)

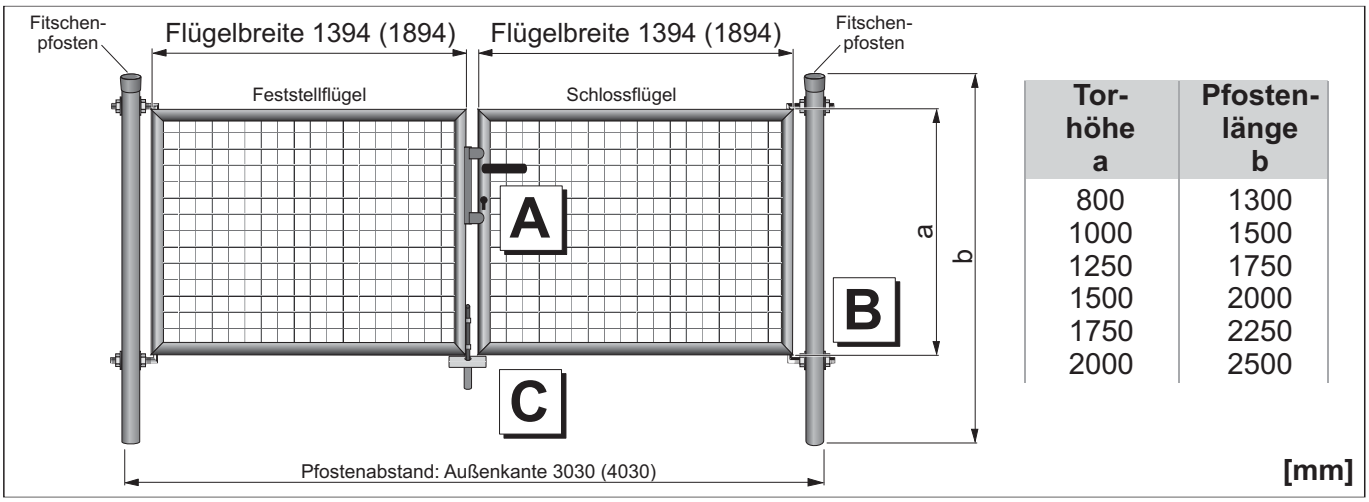

Tor-höhe a	Pfosten-länge b
800	1300
1000	1500
1250	1750
1500	2000
1750	2250
2000	2500

A Schloss und Anschlag

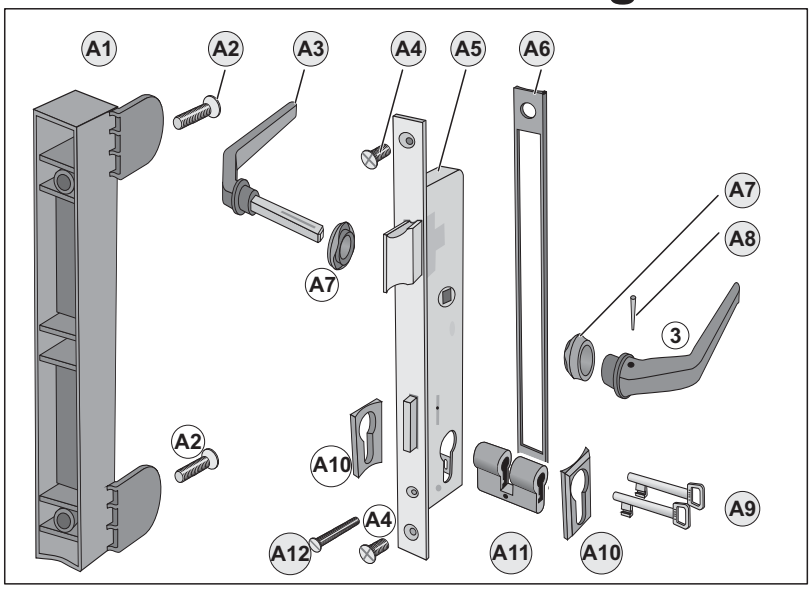

Pos.	Stück ins-gesamt	Teil
A1	1	Anschlag
A2	2	Senkkopfschraube M6 x 50
A3	1	Drückergarnitur
A4	2	Senkkopfschraube M6 x 30
A5	1	Rohrrahmenschloss, PZ-vorgerichtet
A6	1	Futter
A7	2	Rosette
A8	1	Splintstift
A9	2	Schlüssel
A10	2	Blende
A11	1	Buntbarteinsatz (oder bauseitigen PZ)
A12	1	Senkkopfschraube M5 x 40

B Torbänder

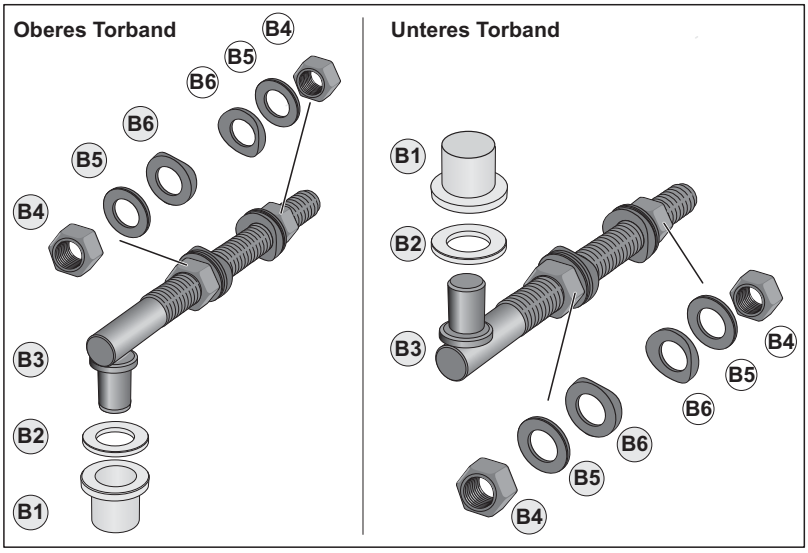

Pos.	Stück je Torband	Stück ins-gesamt	Teil
B1	1	4	Lagerbundbuchse
B2	1	4	U-Scheibe, A2, A15
B3	1	4	Torband M 16 x 160
B4	2	8	Sechskantmutter M 16, schwarz
B5	2	8	U-Scheibe, schwarz, A17
B6	2	8	Kunststoff-Formscheibe, schwarz

C Auflaufschuh

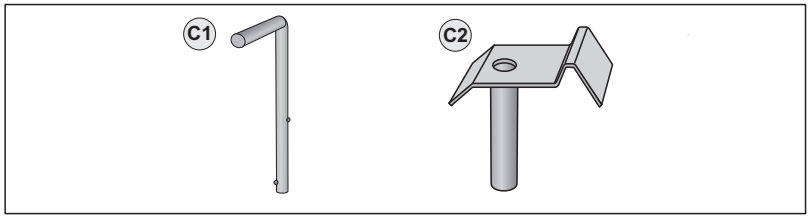

Pos.	Stück ins-gesamt	Teil
C1	1	Feststeller
C2	1	Auflaufschuh

Wir behalten uns vor, die Maße und die Ausführungen ohne vorherige Ankündigung zu ändern.